AUSFÜHRUNG WERKSTOFFE · GEWICHT *Construction Details Materials · Weight* — Spezifikation

BÜGEL-FORM *Guard Style* — No.

SCHLAUCH-ANSCHLUSS *Hose Inlet Thread Type + Size* — G

BESTELL-NUMMER *Part Number* — Type

ELAFLEX

STANDARD-AUSFÜHRUNG:

Venturigesteuerte Abschalt-Automatic. Kugel-Kipp-Sicherheitsauslöser. Rückschlagventil für Vollschlauchbetrieb. 3-Stufen-Aufhalteraste mit herausziehbarem Rastenstecker EB 280. Drehbarer Schlauchanschluss DN 25 mit Druckspülung. Grobsieb EK 372 (600 my). Schwarzer Schutzüberzug aus Weich-PVC. Gehäuse und Rohr aus Aluminium, Bügel aus Kunststoff oder Aluminium, Innenteile und drehbarer Schlauchanschluss: Edelstahl, Rotguss u. Messing. Stahlteile verzinkt und chromatiert. Dichtungen NBR / Polyurethan.

Gewicht ≈ 1,5 kg

Entspricht EN 13012, ATEX-Kategorie EX II 1G, allen europ. Eichvorschriften sowie TRbF 513. Deutsche Bauartzulassung PTB Nr. III B/S 1804

STANDARD SPECIFICATION:

Patented venturi type automatic shut-off with safety cut-out attitude valve. Built-in check valve. 3-speed lever latch with removable latch pin EB 280. Swivel hose inlet DN 25 with pressure flushing. Screen EK 372 (25 mesh). Black cover of soft PVC. Body and spout of aluminium. Guard of composite material or aluminium. Internal parts of stainless steel, bronze and acetal resin. Swivel parts of hot stamped brass. Steel parts galvanized and chromated. Seals of NBR/polyurethane.

Weight ≈ 1,5 kg

Meets requirements of EN 13012, ATEX category EX II 1G, all European regulations for weights and measures and TRbF 513. German type approval: PTB No. III B/S 1804

No.	G	Type
1	R 1" AG *1" BSP male*	ZVA 25.1
2	R 1" AG *1" BSP male*	ZVA 25.2
3	R 1" AG *1" BSP male*	ZVA 25.3
	R 1" AG *1" BSP male*	mit Blockmagnet ZVA 25.3 M *with block magnet*
4	R 1" AG *1" BSP male*	ZVA 25.4
	R 1" IG *1" BSP female*	ZVA 25.41
	1" NPT IG *1" NPT female*	(ZVA 25.45)
	R 1" IG *1" BSP female*	mit Blockmagnet ZVA 25.4 M1 *with block magnet*
6	R 1" IG *1" BSP female*	ZVA 25.61
6 B	R 1" AG *1" BSP male*	ZVA 25.6 B
8	R 1" AG *1" BSP male*	ZVA 25.8
8 D	R 1" AG *1" BSP male*	Block- + Rundmagnet ZVA 25.8 DM rm *block + round magnet*
	ZVA 25 m. Spezialrohr ER 381.9 für enge / kritische Einfüllstutzen *ZVA 25 + special spout ER 381.9 for narrow/problematic filler necks*	ZVA 25 … ER

Hochleistungs-Automatic-Zapfventil Nennweite 25 (1") für Abgabeleistung bis 140 Liter / Minute, für Betriebsdruck von 0,5 bis 3,5 bar. - Mit verstärkter Schließfeder bis 5 bar *). Für Benzin, Diesel, Heizöl EL, Petroleum, Avgas und Jet-A1. Nicht geeignet für dickflüssige Öle und Wasser (Korrosion). Sondertypen siehe Seite 518.

*HIFLO-Automatic nozzle DN 25 (1"), flow rate up to 140 litres/min. Working pressure 0,5 - 3,5 bar. - With stronger main valve spring up to 5 bar *). For gasoline, diesel, fuel oil, petroleum, Avgas and Jet-A1. Not suitable for viscous oils and water (corrosion). Special types see page 518.*

ZVA 25

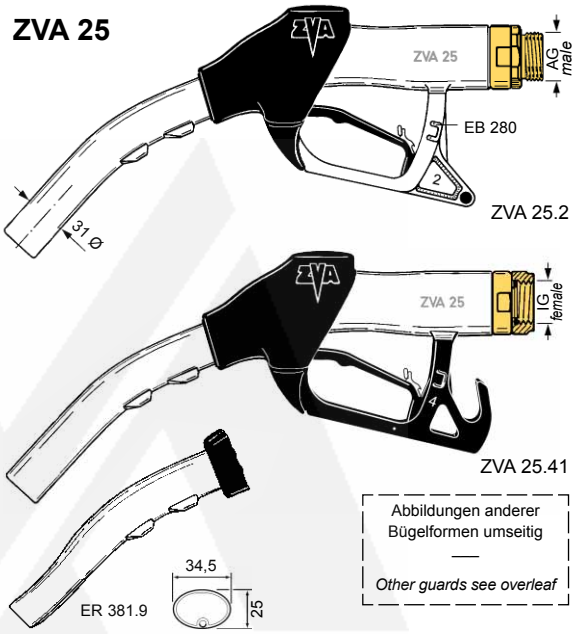

Abbildungen anderer Bügelformen umseitig

Other guards see overleaf

Spezialausführungen / Zusatzausstattungen · *Special Types / Accessories*

Mit verstärkter Schließfeder EF 362.6 für Betriebsdruck bis 5 bar *) *With stronger main valve spring EF 362.6 for W.P. up to 5 bar*		ZVA 25 … 5 bar
Vereinfachte Ausführung m. festem Schlauchanschluss *Simplified style with fixed hose inlet*		ZVA 25 … F
Bügel mit Blockmagneten 'M' für Reed-Kontakte *Guard additionally with block magnet for Reed contacts*		ZVA 25 … M
Mit Abreißkupplung SSB 25 und Break Sleeve BS 21 (schwarz oder farbig) *With Safety Swivel Break SSB 25 and break sleeve BS 21 (black or coloured)*	R 1" AG *1" BSP male*	ZVA 25 … *+ SSB 25*
	R 1" IG *1" BSP female*	ZVA 25 … + SSB 25.1
Drehgelenk mit Lippendichtung ED 179 FS aus Fluorsilikon bis - 50° *Swivel with lip seal ED 179 FS of fluorsilicone - 50°*		ZVA 25 … FS
Spezialtype für kalte Gebiete bis - 40° C. Mit O-Ring EO 271 VD und Membrangarnitur EA 151 TD. Drehgelenk m. Lippendichtung ED 179 FS *Special type for low temperatures up to - 40° C. With O-ring EO 271 VD and diaphragm assembly EA 151 TD. Swivel with lip seal ED 179 FS*		ZVA 25 … LT
Stahlteile ersetzt durch rostfreien Stahl, Schalthebel blau rilsanisiert, Membrane aus PTFE, nur mit Festanschluß "F" *Steel parts replaced by stainless steel. Lever: blue rilsan coated. Diaphragm: PTFE. With fixed hose inlet "F" only*	Dichtungen Polyurethan *Seals of polyurethane*	ZVA 25 … VD
	Dichtungen aus Viton *Seals of Viton FKM*	ZVA 25 … Vi
Auslaufrohr mit Jet A1 Formstück *Spout with Jet A1 modification*		ER 381 JET
Gummikappengarnitur: NBR/Messing. Für Rohr ZVA 25 (31Ø) *Dust cap assembly: NBR/brass. For spout ZVA 25 (31 mm OD)*		GKG 25 *)
Erdungskabelgarnitur: Ms mit plastikummanteltem Kabel. 1200 mm lg *Ground cable assembly with brass clamp, wire plastic coated. 1200 mm lg*		EKG 1200 *)
Aufschraubbares Schauglas SG 1" aus Messing verchromt / Naturglas mit eingesetzten Feinsieb 160 my (ES 239.1) aus Edelstahl *Thread-on sight glass SG 1" of brass chromated / natural glass with inserted screen 100 mesh (ES 239.1) of stainless steel*		SG 1" cr + ES 239.1

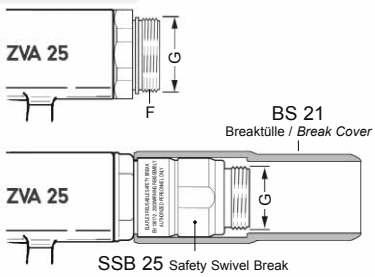

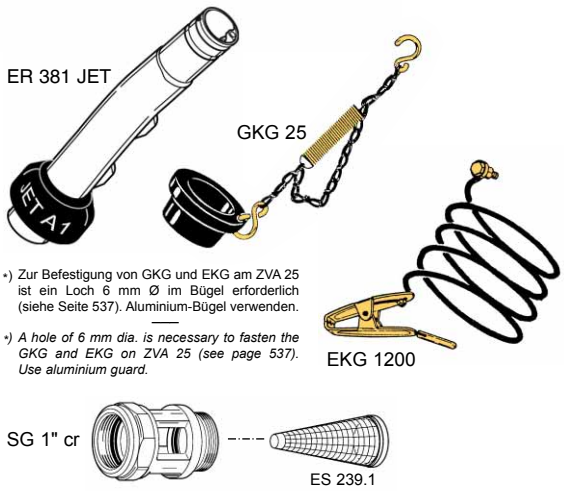

*) Zur Befestigung von GKG und EKG am ZVA 25 ist ein Loch 6 mm Ø im Bügel erforderlich (siehe Seite 537). Aluminium-Bügel verwenden.

*) *A hole of 6 mm dia. is necessary to fasten the GKG and EKG on ZVA 25 (see page 537). Use aluminium guard.*

TECHNISCHE ÄNDERUNGEN VORBEHALTEN · NACHDRUCK UND KOPIEN NUR MIT UNSEREM EINVERSTÄNDNIS · *Specifications subject to change without notice · Copyright ELAFLEX*

DISTRIBUIDO POR HIDRAFLEX HIDRÁULICA FLEXIBLE S.L.

Leistungsvergleich

von ELAFLEX Automatic-Zapfventilen DN 16 bis DN 32 (mit Diesel gemessen)

—

Flow Chart

for ELAFLEX ZVA Automatic Nozzles DN 16 to DN 32 (with diesel)

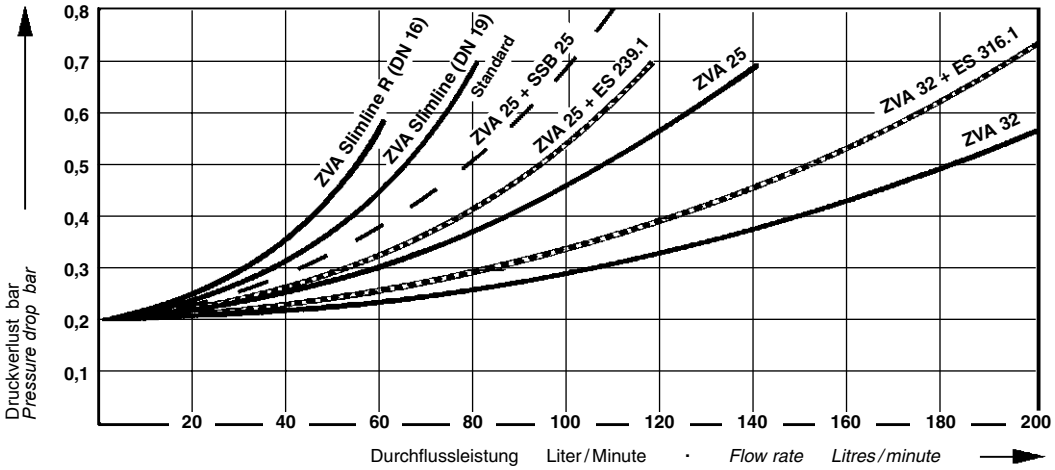

Ersatzteile ZVA 25

1) Zapfventil- und Swivel-Gehäuse werden **nicht** als Ersatzteil geliefert.

2) Diese alte Bügelform für Neukonstruktionen **nicht** verwenden.

3) Modifikation EA 375 ab 11/02, mit Unterlegscheibe EU 385 für erhöhte Lebensdauer des Drehgelenks.

4) Montagehinweis: Zum Einsetzen des Auslaufrohres und Einschrauben des Schlauchanschlusses die Rohrlagerung bzw. das Gewinde im Aluminiumgehäuse einfetten.

5) Weitere Montagewerkzeuge siehe ELAFLEX Ersatzteilpreisliste.

Beständigkeit und chemischer Einsatzbereich siehe Beständigkeitsübersicht auf Seite 518.

—

Spare Parts ZVA 25

*1) Nozzle and swivel body are **not** supplied as spare part.*

*2) This old guard style should **not** be used for new constructions.*

3) Modified EA 375 since 11/02, with washer EU 385 for increased longevity of swivel.

4) Assembly information: For insertion of the spout and screwing in of the hose inlet please grease the thread of aluminium body.

5) Other necessary assembly tools see ELAFLEX spare parts price list.

Chemical resistance + operating limits see chemical resistance chart page 518.

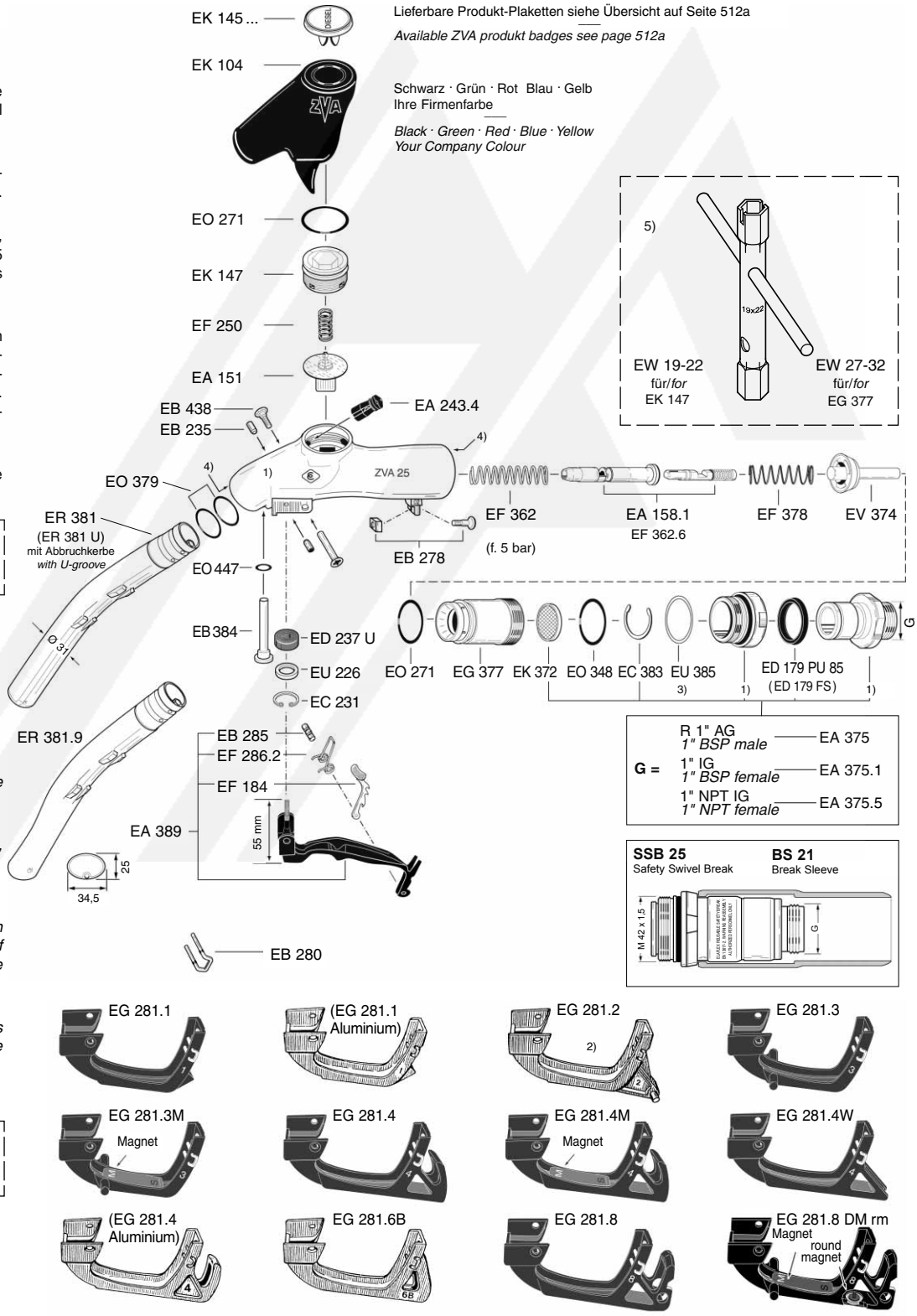

DISTRIBUIDO POR
HIDRAFLEX
HIDRÁULICA FLEXIBLE S.L.